THANK YOU

INTELLIGENT FURNITURE

Changzhou iHOME Intelligent Manufacturing Technology Co.,Ltd

Http://www.ihomemotion.com
Email: sales@ihomemotion.com

Welcome

IHOME

艾居智造

Contents

01 双立柱系统
Double Column System

02 三立柱系统
Three column System

03 四立柱升降系统
Four column System

04 单立柱系统
Single Column System

05 零部件选型
Component selection

06 周边配件
Peripheral Accessories

07 其它智能家具推荐
Other Smart Furniture Recommendations

Desk Systems
升降桌系统

可调节框架，结构稳定，高效安装，按需定制，满足客户多元化需求

Jarshan's Desk Systems are the perfect solution for those looking for flexibility and optimal support. Simple to assemble, our frames are adjustable, easily adapting to a wide range of sizes, while providing a strong stable structure.

Jarshan's Desk Systems can be customized according the customer needs on request.

colors

黑色 Black　白色 White　灰色 Gray

●噪音 / Noise ＜50dB ● 防碰撞 / Anti-Collision

双立柱系统

领先款

倒装两节单电机/Single Motor

Hot

负载 / Max Load	80kg
速度 / Max Speed	20mm/s
最低位高度 / Min Height	705mm
运动行程 / Stroke	480mm
最高位高度 / Max Height	1185mm
立柱款型 / Column Model	65×45mm
节数 / Leg Stages	2-stage legs
铁架长度 / Iron Frame Length	936/1226/1325mm
纵梁 / Side Brackets	400/540mm
脚板长度 / Foot Length	560/600/700mm

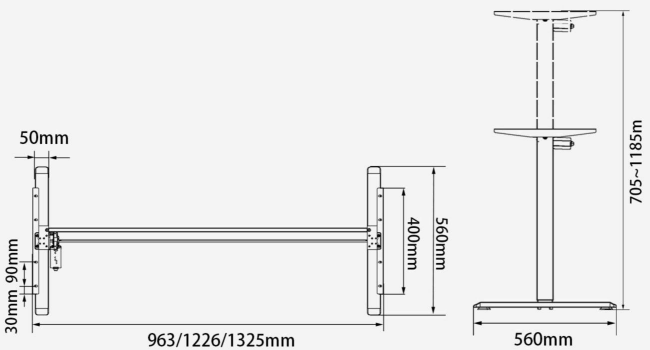

倒装两节单电机/Single Motor

负载 / Max Load	80kg
速度 / Max Speed	20mm/s
最低位高度 / Min Height	705mm
运动行程 / Stroke	480mm
最高位高度 / Max Height	1185mm
立柱款型 / Column Model	65*45mm
节数 / Leg Stages	2-stage legs
铁架长度 / Iron Frame Length	1350~1750mm
纵梁 / Side Brackets	540mm
脚板长度 / Foot Length	560/600/700mm

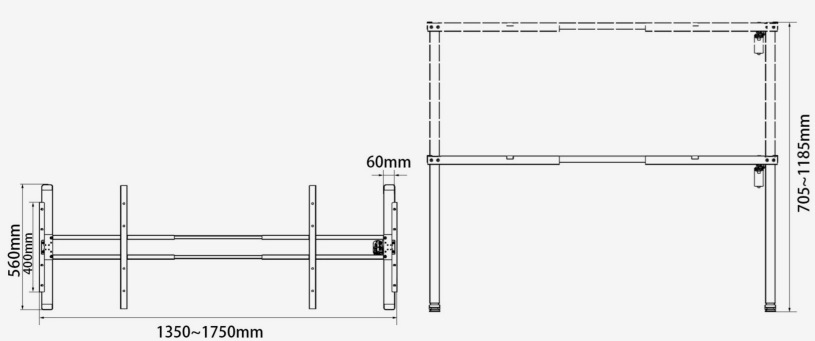

高性能款

正装两节单电机/Single Motor

负载 / Max Load	120kg
速度 / Max Speed	36mm/s
最低位高度 / Min Height	705mm
运动行程 / Stroke	480mm
最高位高度 / Max Height	1185mm
立柱款型 / Column Model	80×50mm
节数 / Leg Stages	2-stage legs
铁架长度 / Iron Frame Length	1050~1550mm
纵梁 / Side Brackets	500mm
脚板长度 / Foot Length	580/680/750mm

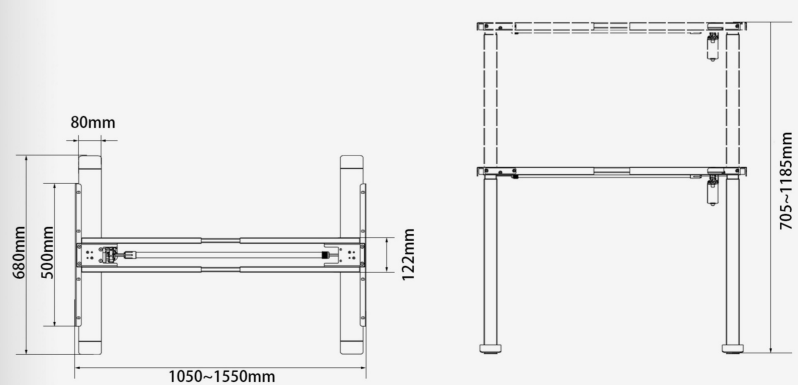

倒装两节双电机/Dual Motor

负载 / Max Load	100kg
速度 / Max Speed	25mm/s
最低位高度 / Min Height	705mm
运动行程 / Stroke	480mm
最高位高度 / Max Height	1185mm
立柱款型 / Column Model	65×45mm
节数 / Leg Stages	2-stage legs
铁架长度 / Iron Frame Length	1050~1550mm
纵梁 / Side Brackets	420/540mm
脚板长度 / Foot Length	560/600/700mm

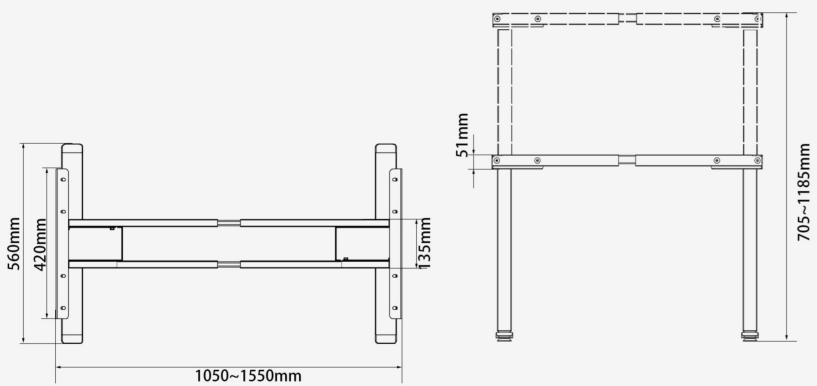

正装两节双电机/Dual Motor

负载 / Max Load	120kg
速度 / Max Speed	36mm/s
最低位高度 / Min Height	705mm
运动行程 / Stroke	480mm
最高位高度 / Max Height	1185mm
立柱款型 / Column Model	80×50mm
节数 / Leg Stages	2-stage legs
铁架长度 / Iron Frame Length	1150~1750mm
纵梁 / Side Brackets	420/540mm
脚板长度 / Foot Length	580/680/750mm

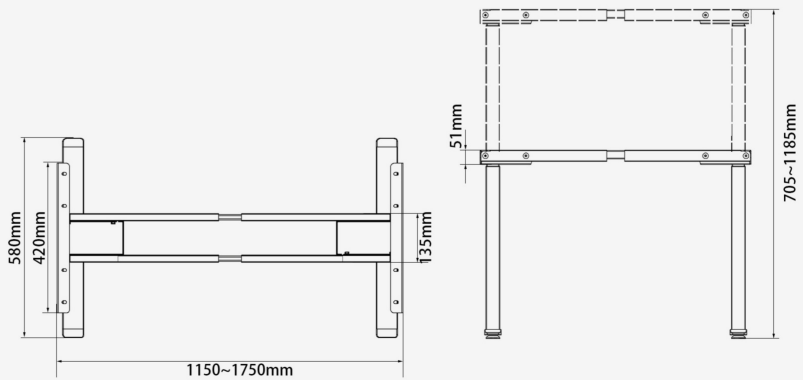

正装三节双电机/Dual Motor

负载 / Max Load	120kg
速度 / Max Speed	36mm/s
最低位高度 / Min Height	595mm
运动行程 / Stroke	650mm
最高位高度 / Max Height	1245mm
立柱款型 / Column Model	80*50mm
节数 / Leg Stages	3-stage legs
铁架长度 / Iron Frame Length	1150~1750mm
纵梁 / Side Brackets	420/540mm
脚板长度 / Foot Length	580/680/750mm

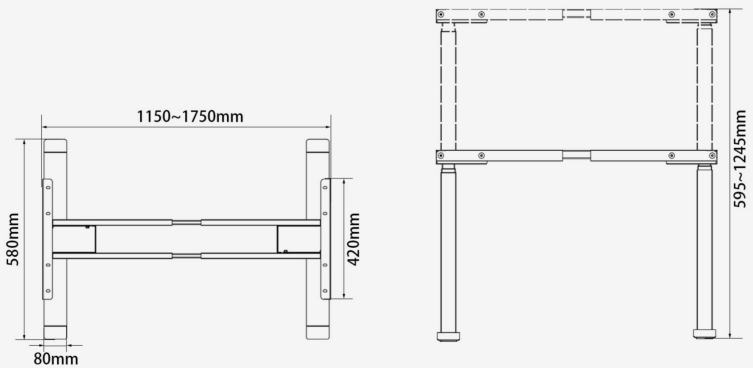

铝合金款

倒装两节单电机/Single Motor

Hot

负载 / Max Load	80kg
速度 / Max Speed	20mm/s
最低位高度 / Min Height	705mm
运动行程 / Stroke	480mm
最高位高度 / Max Height	1185mm
立柱款型 / Column Model	54×56mm
节数 / Leg Stages	2-stage legs
铝合金架长度 / Al Alloy Frame Length	936/1226/1325mm
纵梁 / Side Brackets	400mm
脚板长度 / Foot Length	560/600mm

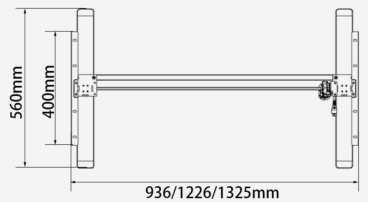

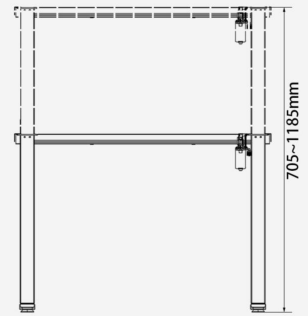

Triple Column System
三立柱系统

铝合金款

倒装两节L型单电机/Single Motor

负载 / Max Load	80kg
速度 / Max Speed	20mm/s
最低位高度 / Min Height	705mm
运动行程 / Stroke	480mm
最高位高度 / Max Height	1185mm
立柱款型 / Column Model	54×56mm
节数 / Leg Stages	2-stage legs
铝合金架长度 / Al Alloy Frame Length	1055~1415/1355~1565mm
纵梁 / Side Brackets	420mm
脚板长度 / Foot Length	450/560mm

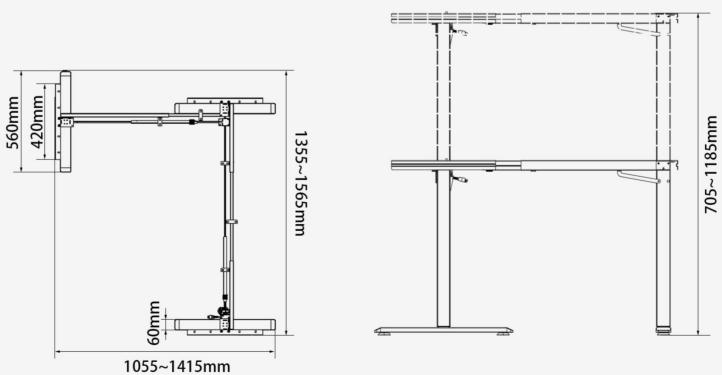

倒装两节L型单电机/Single Motor

负载 / Max Load	80kg
速度 / Max Speed	20mm/s
最低位高度 / Min Height	705mm
运动行程 / Stroke	480mm
最高位高度 / Max Height	1185mm
立柱款型 / Column Model	65×45mm
节数 / Leg Stages	2-stage legs
铁架长度 / Iron Frame Length	1055~1415/1355~1565mm
纵梁 / Side Brackets	420mm
脚板长度 / Foot Length	560/600mm

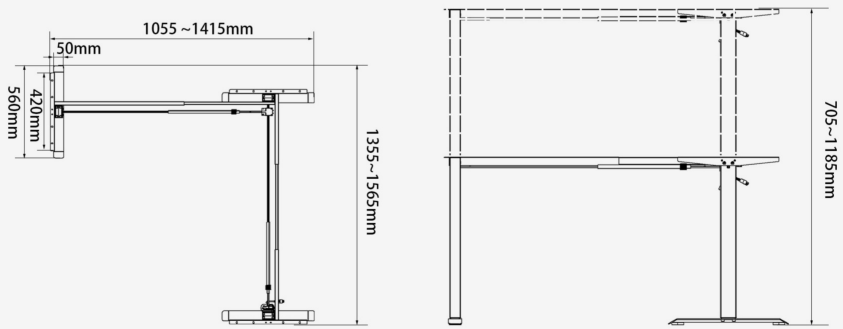

高性能款

倒装两节L型单电机/Single Motor

负载 / Max Load	120kg
速度 / Max Speed	20mm/s
最低位高度 / Min Height	705mm
运动行程 / Stroke	480mm
最高位高度 / Max Height	1185mm
立柱款型 / Column Model	65×45mm
节数 / Leg Stages	2-stage legs
铁架长度/Iron Frame Length	1055~1415/1355~1565mm
纵梁 / Side Brackets	420mm
脚板长度 / Foot Length	580/680/750mm

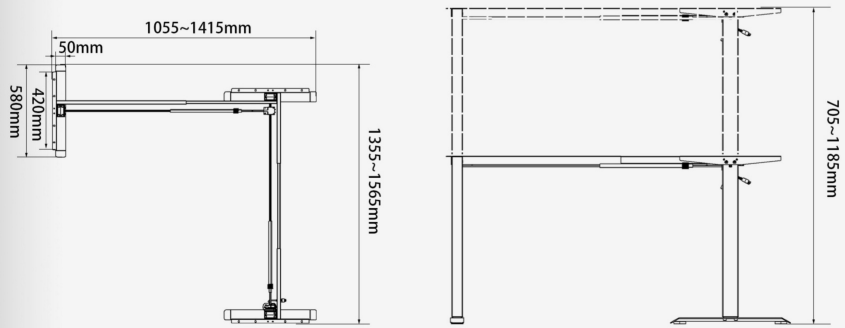

正装两节L型三电机/Triple Motor

负载 / Max Load	120kg
速度 / Max Speed	36mm/s
最低位高度 / Min Height	705mm
运动行程 / Stroke	480mm
最高位高度 / Max Height	1185mm
立柱款型 / Column Model	80×50mm
节数 / Leg Stages	2-stage legs
铁架长度 / Iron Frame Length	1450~1650/1350~1550mm
纵梁 / Side Brackets	420/540mm
脚板长度 / Foot Length	580/680/750mm

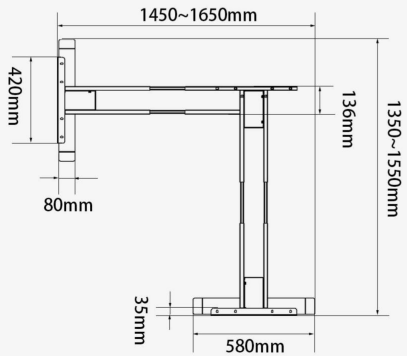

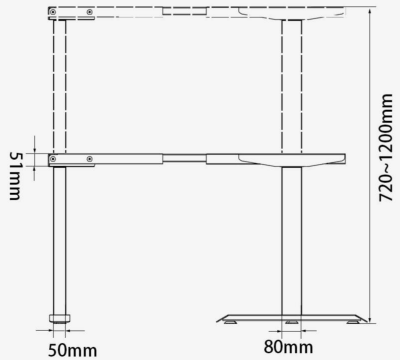

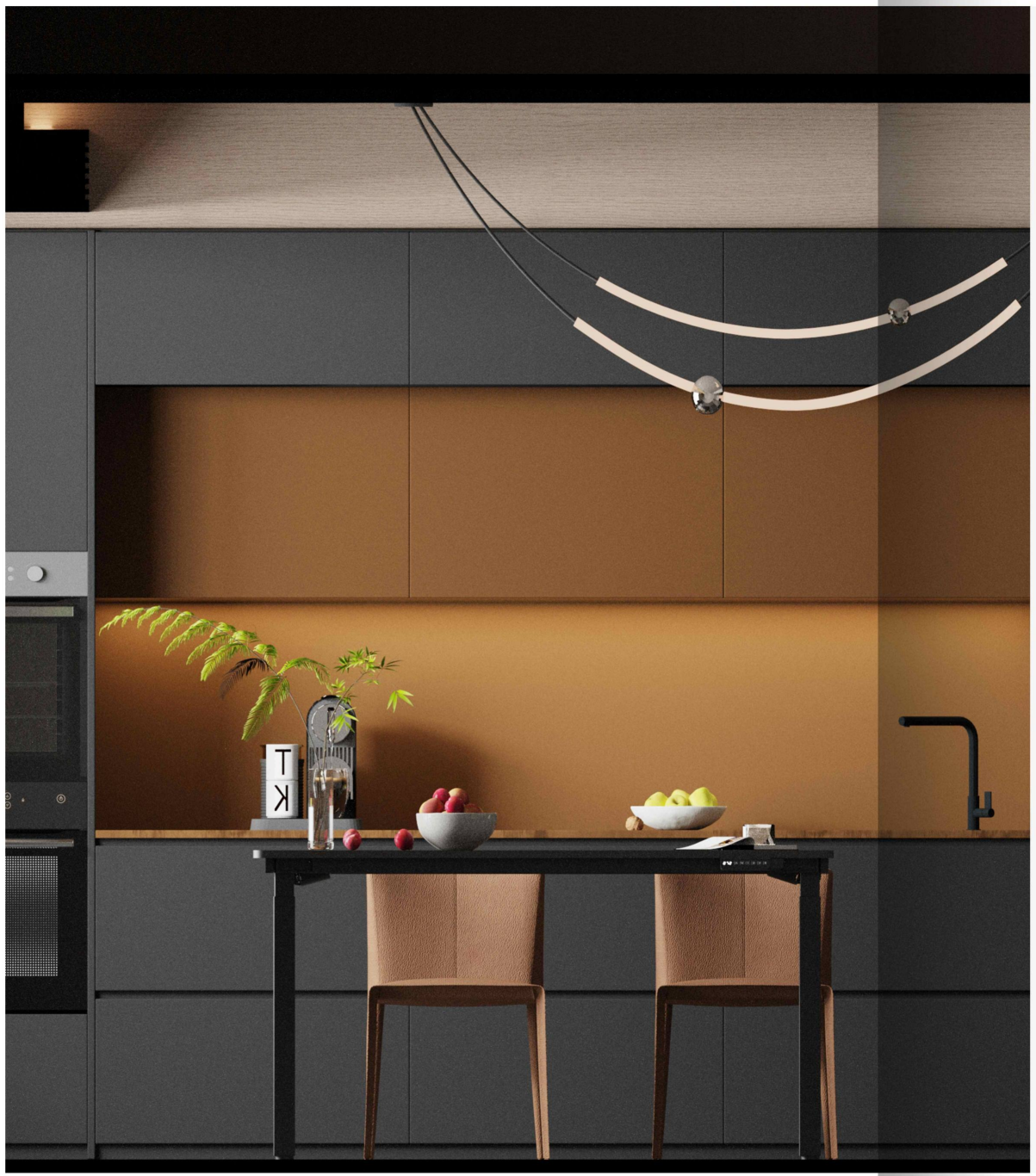

Four Column System
四立柱系统

居家款

正装两节双电机四腿桌/Dual Motor

负载 / Max Load	80kg
速度 / Max Speed	20mm/s
最低位高度 / Min Height	705mm
运动行程 / Stroke	480mm
最高位高度 / Max Height	1185mm
立柱款型 / Column Model	55×55mm
节数 / Leg Stages	2-stage legs
铁架长度 / Iron Frame Length	1150~1750mm
铁架宽度 / Iron Frame Width	550~750mm
脚板 / Foot	脚垫/脚轮

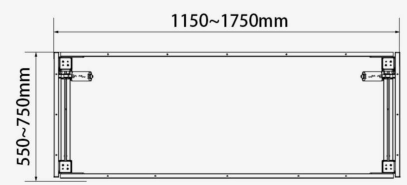

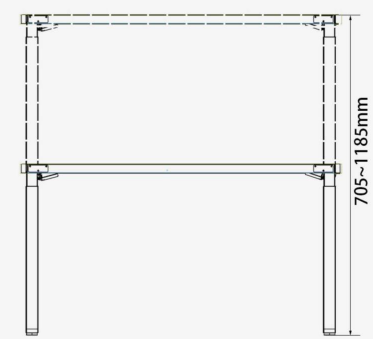

正装两节双电机工具桌/Dual Motor

负载 / Max Load	200kg
自锁 / Lock	300kg
速度 / Max Speed	10mm/s
最低位高度 / Min Height	640mm
运动行程 / Stroke	400mm
最高位高度 / Max Height	1040mm
立柱款型 / Column Model	80×50mm
节数 / Leg Stages	2-stage legs
铁架长度 / Iron Frame Length	1150~1750mm
铁架宽度 / Iron Frame Width	550~750mm
脚板 / Foot	脚垫/脚轮

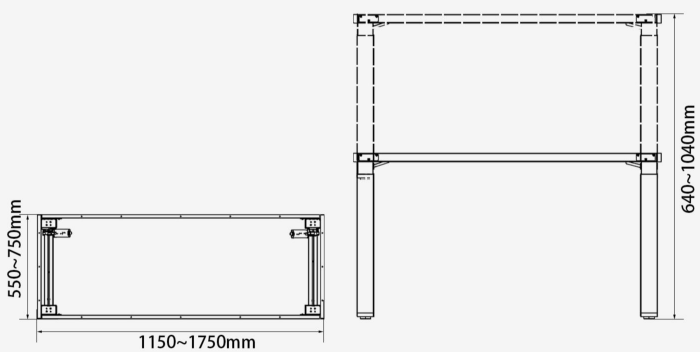

Dual Bench System
双工位系统

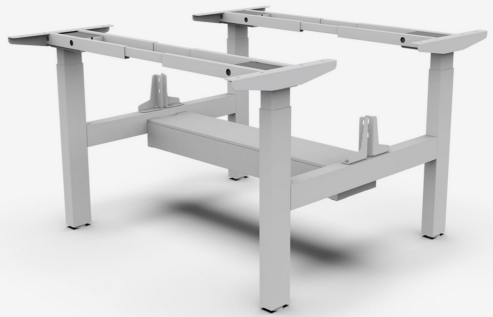

双工位联排/Dual Bench System

负载 / Max Load	120kg
速度 / Max Speed	36mm/s
最低位高度 / Min Height	705mm
运动行程 / Stroke	480mm
最高位高度 / Max Height	1185mm
立柱款型 / Column Model	80×50mm
节数 / Leg Stages	2-stage legs
铁架长度 / Iron Frame Length	1150~1750mm
纵梁 / Side Brackets	420/540mm
脚板 / Foot	脚垫

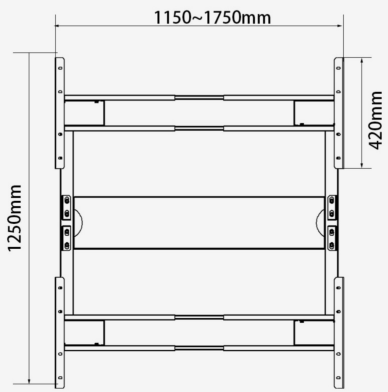

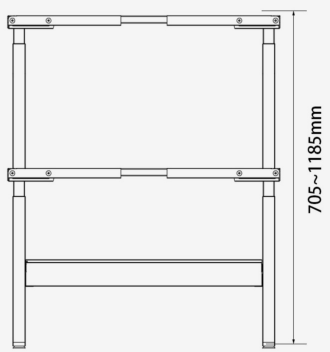

Four Bench System
四工位系统

四工位联排/Four Bench System

负载 / Max Load	120KG
速度 / Max Speed	36mm/s
最低位高度 / Min Height	705mm
运动行程 / Stroke	480mm
最高位高度 / Max Height	1185mm
立柱款型 / Column Model	80×50mm
节数 / Leg Stages	2节 /2Part
铁架长度/Iron Frame Length	1150~1750mm
纵梁/Side Brackets	420/540mm
脚板/Foot	脚垫

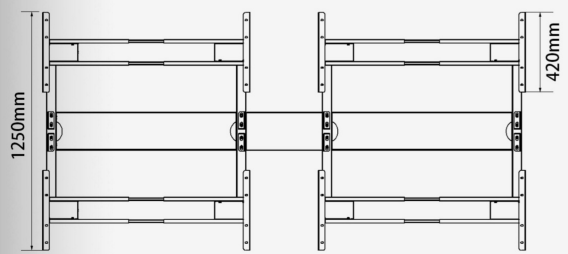

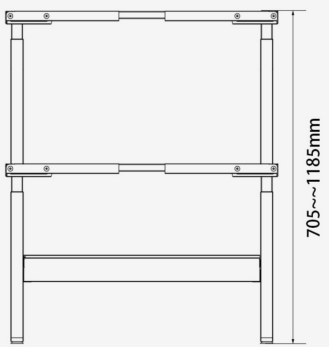

Single Column System
单立柱系统

倒装两节床边桌(可选配电池包)

负载 / Max Load	40kg
速度 / Max Speed	20mm/s
最低位高度 / Min Height	705mm
运动行程 / Stroke	440mm
最高位高度 / Max Height	1145mm
立柱款型 / Column Model	55×55mm
节数 / Leg Stages	2-stage legs
脚板 / Foot	500×400mm

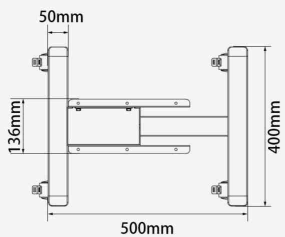

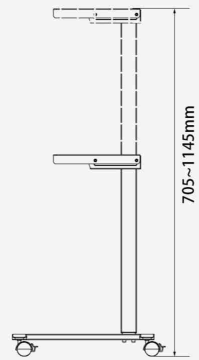

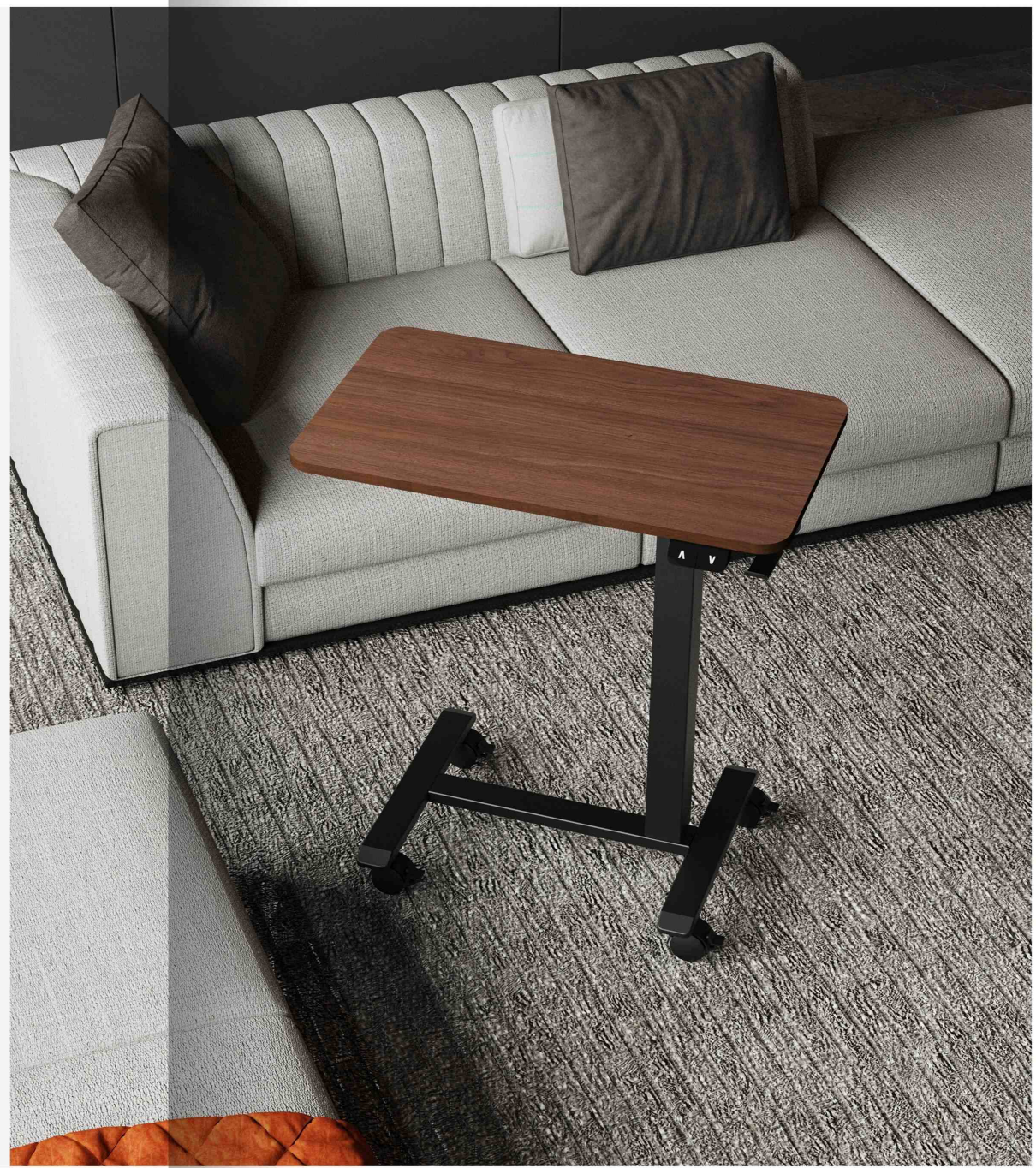

倒装两节移动桌(可选配电池包)

负载 / Max Load	40kg
速度 / Max Speed	20mm/s
最低位高度 / Min Height	705mm
运动行程 / Stroke	440mm
最高位高度 / Max Height	1145mm
立柱款型 / Column Model	55×55mm
节数 / Leg Stages	2-stage legs
脚板 / Foot	600×440mm

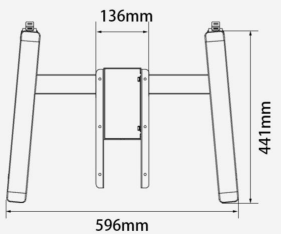

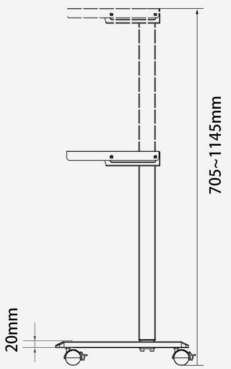

Lift Columns
升降柱

管型丰富，结构稳定，安装&行程可定制

With a straightforward and elegant design, Jarshan’s Lift Columns guarantee stability and a smooth movement when it is being operated.

A wide range of configurations is offered and further customization to meet the customer needs is also available.

colors

黑色 Black　白色 White　铁灰色 Steel Gray

●噪音 / Noise ＜50dB ● 防碰撞 / Anti-Collision

Component Selection
零部件选型

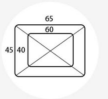

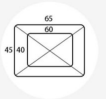

	ZTD019Z2	ZTB020Z2	ZTB025D2
负载/Load capacity	800N	600N	600N
速度//Max Speed	36mm/s	25mm/s	25mm/s
运动高度/Height (min./ max.)	Min:705mm Max:1205mm	Min:705mm Max:1205mm	Min:705mm Max:1205mm
运动行程/stroke	500mm	500mm	500mm

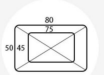

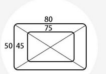

	ZTA022Z2	ZTA027D2
负载/Load capacity	800N	800N
速度//Max Speed	36mm/s	36mm/s
运动高度/Height (min./ max.)	Min:705mm Max:1205mm	Min:705mm Max:1205mm
运动行程/stroke	500mm	500mm

	ZTC028Z2	ZTC029D2
负载/Load capacity	500N	500N
速度//Max Speed	20mm/s	20mm/s
运动高度/Height (min./ max.)	Min:705mm Max:1205mm	Min:705mm Max:1205mm
运动行程/stroke	500mm	500mm

	ZTA021Z3	ZTD018Z3
负载/Load capacity	800N	800N
速度//Max Speed	36mm/s	36mm/s
运动高度/Height (min./ max.)	Min:560mm Max:1210mm	Min:560mm Max:1210mm
运动行程/stroke	650mm	650mm

F005T

Width:80mm

length:580/680/750mm

F005T-1

Width:70mm

length:580/680/750mm

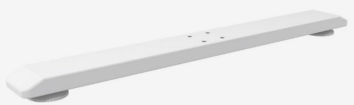

F002T

Width:60mm

length:560/600/700mm

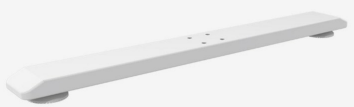

F003T

Width:50mm

length:560/600/700mm

F004C

Width:500×400mm

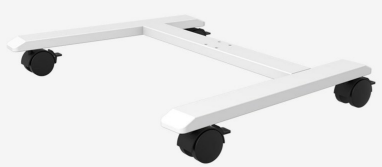

F004T-1

Width:600×440mm

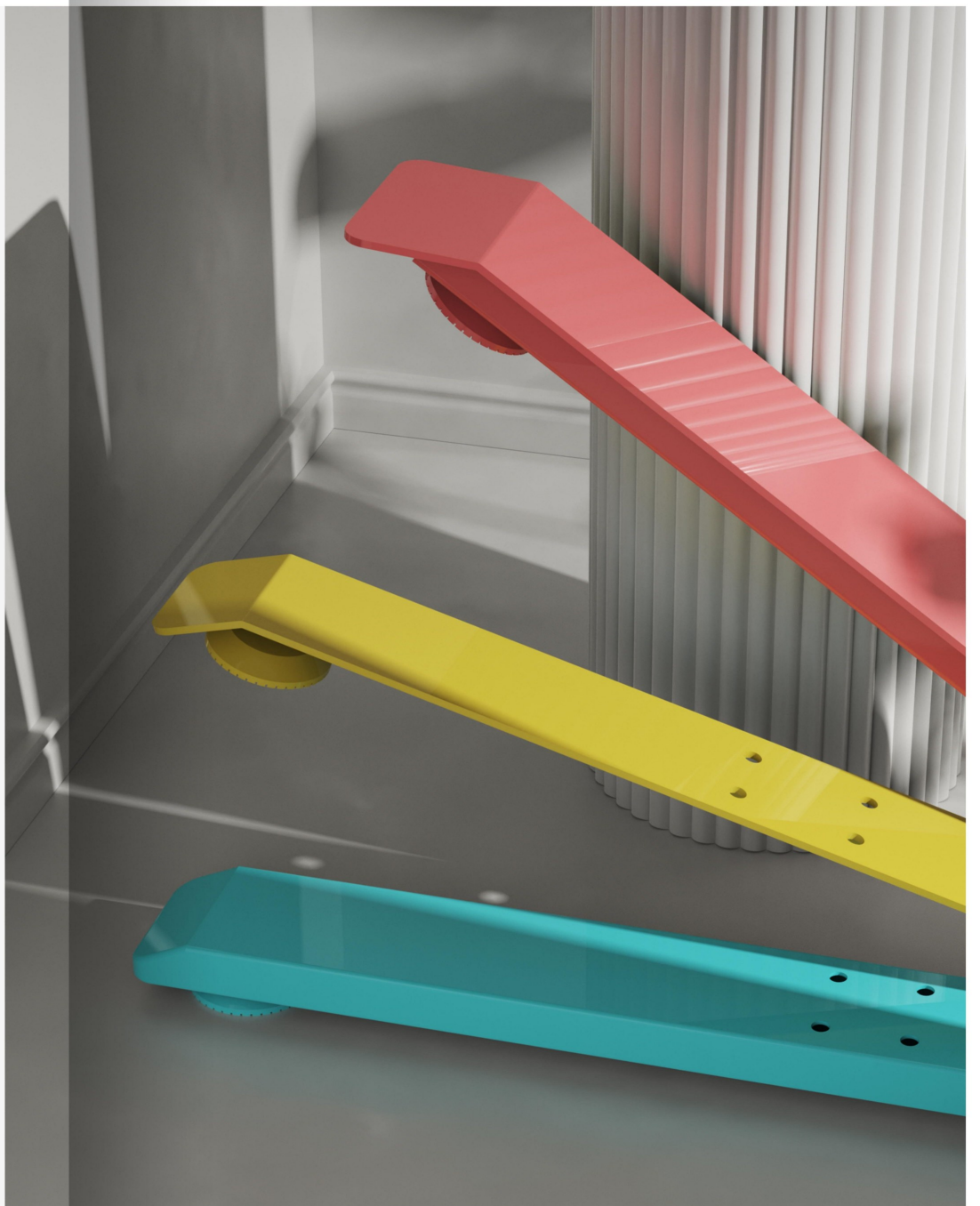

Control Units and Handsets

控制单元&手控器

功能丰富，款式多样，多单元，高集成度控制
符合人体工程学、用户友好的设计与高效的传动系统相结合
Ergonomic, user-friendly design meets a high-efficient transmission system to provide a wide range of modern and elegant Control Units that can be customized to meet the customer needs on request.

MDK502

按键/Key	5
记忆位置 / Memory Position	3
屏幕显示 / Display	LED
颜色 / Colors	Black / White
控制数量/Control Quantity	1Motor

MDK603

按键/Key	6
记忆位置 / Memory Position	3
屏幕显示 / Display	LED
颜色 / Colors	Black
控制数量/Control Quantity	1Motor
USB	Type-C可选

MDK403

按键/Key	4
记忆位置 / Memory Position	2
屏幕显示 / Display	LED
颜色 / Colors	Black
控制数量/Control Quantity	1Motor

MDK602

按键/Key	6
记忆位置 / Memory Position	3
屏幕显示 / Display	LED
颜色 / Colors	Black
控制数量/Control Quantity	1~2Motor

MDK605

按键/Key	6
记忆位置 / Memory Position	3
屏幕显示 / Display	LED
颜色 / Colors	Black
控制数量/Control Quantity	1~3Motor
USB	Type-A可选

MDK201

按键/Key	2
记忆位置 / Memory Position	0
颜色 / Colors	Black
控制数量/Control Quantity	1Motor

MDK601

按键/Key	6
记忆位置 / Memory Position	3
屏幕显示 / Display	LED
颜色 / Colors	Black
控制数量/Control Quantity	1~3Motor
USB	Type-A可选

MDK606

按键/Key	6
记忆位置 / Memory Position	3
屏幕显示 / Display	LED
颜色 / Colors	Black
控制数量/Control Quantity	1~2Motor
USB	Type-C可选

MDK404

按键/Key	4
记忆位置 / Memory Position	2
屏幕显示 / Display	LED
颜色 / Colors	Black
控制数量/Control Quantity	1Motor

Peripheral Accessories
周边配件

集线盒
Cable Tray

蛇形管
Cable Chain

嵌入式插排
Embedded Socket

灯带
Light Strip

线槽
Cable Trough

Other Smart Furniture Recommendations
其它智能家具推荐

电动旋转电视升降架
Rotating TV lifting frame

New

负载 / Max Load	50kg
速度 / Max Speed	20mm/s
最低位高度 / Min Height	1050mm
运动行程 / Stroke	440mm
最高位高度 / Max Height	1490mm
立柱款型 / Column Model	80/50mm
节数 / Leg Stages	2-stage legs
底座 / Base	760×360mm
屏幕尺寸 / Screen size	26-50

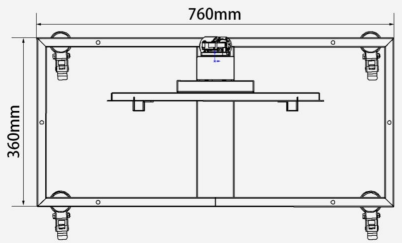

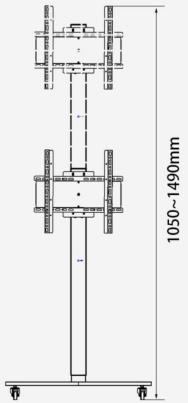

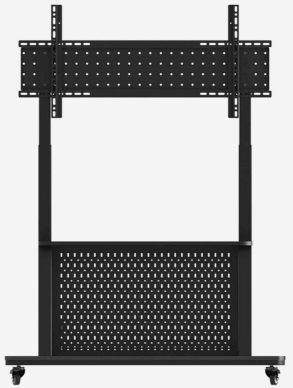

双立柱电视机支架
Double column TV stand

负载 / Max Load	80kg
速度 / Max Speed	15mm/s
最低位高度 / Min Height	1050mm
运动行程 / Stroke	440mm
最高位高度 / Max Height	1490mm
立柱款型 / Column Model	80/50mm
节数 / Leg Stages	2-stage legs
底座 / Base	1200×600mm
屏幕尺寸 / Screen size	50-100

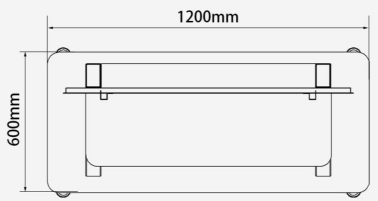

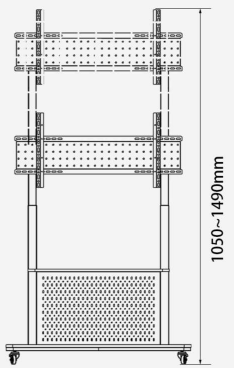

风格款

正装两节单电机/Singer Motor

负载 / Max Load	80kg
速度 / Max Speed	20mm/s
最低位高度 / Min Height	705mm
运动行程 / Stroke	480mm
最高位高度 / Max Height	1185mm
立柱款型 / Column Model	65*45mm
节数 / Leg Stages	2-stage legs
铁架长度 / Lron Frame Length	1350~1750mm
纵梁 / Side Brackets	500mm
脚板长度 / Foot Length	590mm

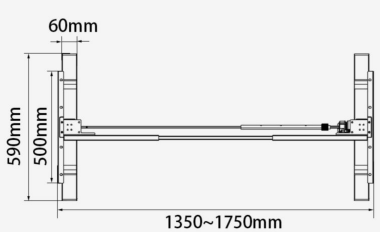

电动床/Electric bed

New
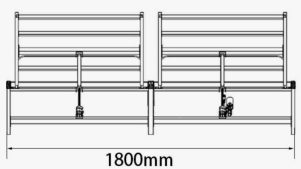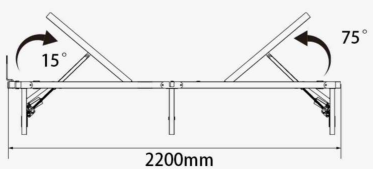
床头负载 / Bedside Max Load	100kg
速度 / Max Speed	15mm/s
运动行程 / Stroke	460mm
床头运行角度 / Bedside Operatingangle	75°
床尾负载 / Bedend Max Load	100KG
床尾速度 / Max Speed	15mm/s
运动行程 / Stroke	215mm
床尾运行角度 / Bedend Operating Angle	15°
大床尺寸 / Large Size	2200×1800×325mm
小床尺寸 / Small Size	1900×1500×325mm